MART
AUDIO. VIDEO. TV.

Стойка под теле-видео аппаратуру «Плаза New»

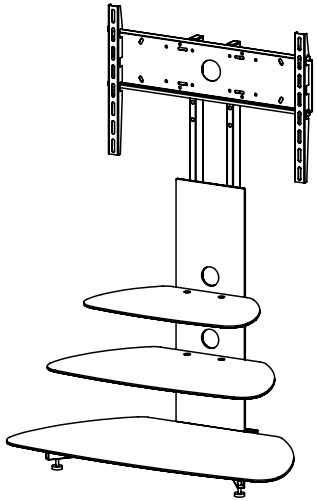

Tempered

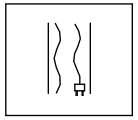

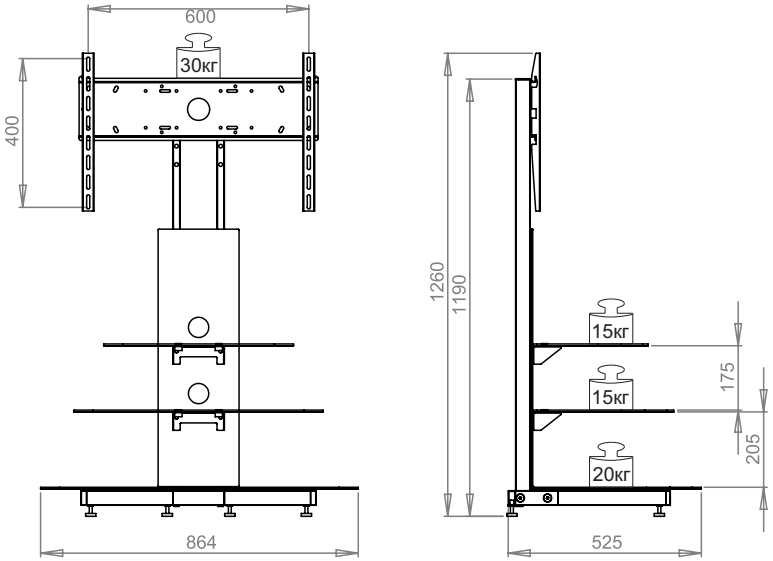

ООО «Галерея М»
Россия, г. Челябинск
ул. Артиллерийская, 102
тел. +7 (351) 772-72-58, 772-17-78
E-mail:optov@marts.ru
www.marts.ru

EAC

Инструкция по сборке

RU

Нагрузка к столешне и полкам должна прикладываться плавно без ударов.Стойку рекомендуется эксплуатировать в помещении с температурой воздуха не ниже +16С, при относительной влажности 45-70%.Сырость и близкое расположение источников тепла вызывают ускоренное старение декоративного покрытия. Удалять пыль с поверхности декоративных элементов следует производить специальными средствами мягкой тканью. Поверхности деталей стойки необходимо оберегать от попадания влаги, щелочей, кислот, растворителей и т.п., а также оберегать от механических повреждений. В стойке, имеющей крепления болтами, винтами, шурупами, эксцентриковыми стяжками необходимо, периодически подтягивать соединения при их ослаблении, а также при сборке тумбы эти соединения затягивать после полной сборки и выравния всех узлов. На поверхность стойки не следует ставить горячие предметы. Стойка перед сборкой (после транспортировки в условиях низких температур) должна приобрести комнатную температуру. Не позволяйте детям залезать на стойку.

Гарантия изготовителя

Изготовитель гарантирует соответствие мебели требованиям по ГОСТу 16371-93 "Мебель. Общие технические условия" при соблюдении условий транспортировки, эксплуатации и рекомендации по уходу за мебелью. Изготовитель не несёт ответственности за повреждения, возникшие в следствии неправильной сборки и нарушений рекомендаций по уходу и эксплуатации. Гарантийный срок эксплуатации изделия: 18 месяцев со дня продажи. Срок службы 10 лет.

Производитель оставляет за собой право вносить конструктивные изменения, не оказывающие влияние на основные свойства изделия, без дополнительного уведомления потребителя.

Используемые в изделии материалы: металл, стекло.

Құрастыру бойынша нұсқау.

KZ

Жүк кронштейну және сөрелерге байсалды дүрелермен тіркелуге керекке.Тіреу бөлмеде пайдалану ұсыныл- ауаның қызуымен аласа +16 С, при салыстырмалы 45-70% ылғалдылығының. Дымқылдық және жылының бастауының әмпейліктің жайлауы декоративного жабындының үдеме ескір- шақыртады.Алыстат- тозаң декоративных элементтіңбетінен жасау тиіс арнаулы ақы-пұлдармен ша қамдестікке соңмен шынымен жұмсақ матамен.Тіреудің бөлшегінің беттерін қорғауға қажетке от кездестір- ылғал, щелочей, ащылықтардың, растворителей және ана осындай, ал да механикалы бұзылулардан деген қорға-.Тіреуде, крепления болтами, бұрандалармен, шурупами, эксцентриковыми стяжками қажет имеющей,ауық-ауық қымт- құралымдар при оның саябырының.Тіреудің бетіне қою тиіс ыстық педметы.Тіреу алдым жиынмен(кейін транспортировки ара шарттар аласа қызулардың) бөлмелі иемденуге керекке қызуды. Бала-шағаларға қоймаппын.

Жаса- кепілдемесі

Жаса- жиhаздың сәйкестігін талаптарға ша ГОСТу 16371-93 "Мебель. Общие технические условия" при сақта- шарт транспортировки, қанаушылықтың және ұсыныстың ша қамдестікке соң жиhазбен. Жаса- жауапкершілікті үшін бұзылуларды несет, емесдұрыс жиынның және бұзушылықтың ту- вследствии ұсыныстардың ша қамдестік және эксплуатции.Кепілдеменің пайдалану мерзімі бұйым: 18 ай бер күн сат-.
10 жастың қызметінің мерзімі.

Бұйымның негізгі сипаттарына өндіруші соң собой қояды ену құқықты сындарлы өзгерістерді, түртпектемеппін, тұтынушының қосымша хабарламасымен.

1

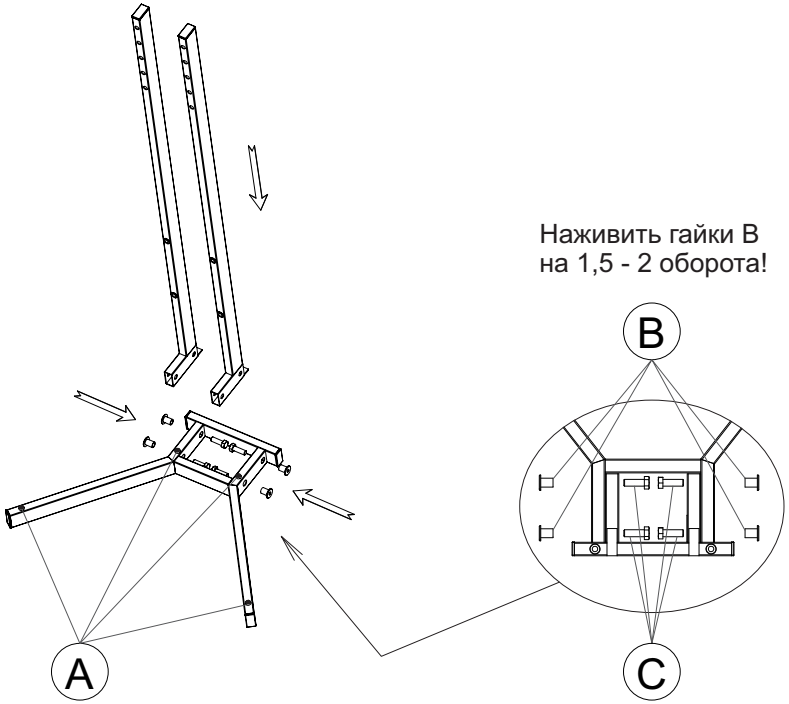

Наживить гайки B
на 1,5 - 2 оборота!

2

Наживить винты F и D,
и только после этого произвести их протяжку!

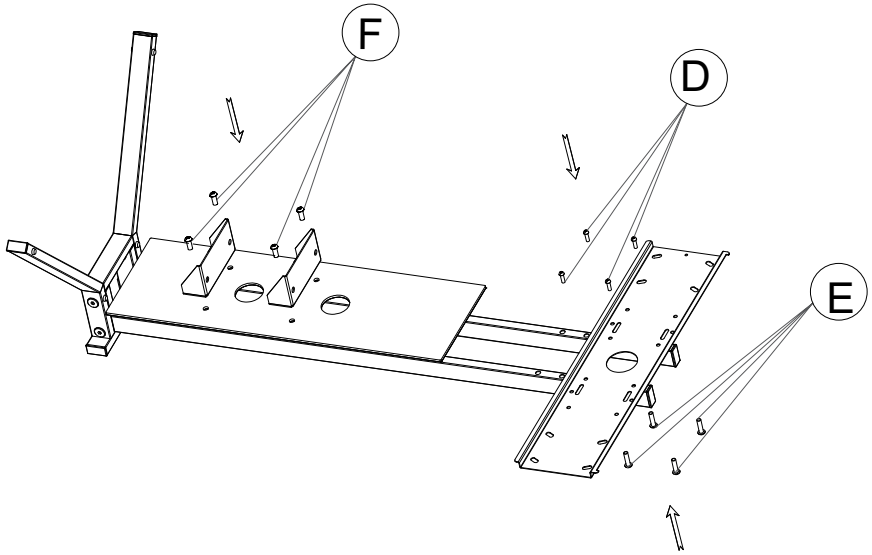

3

Обратить внимание
на расположение втулки H!

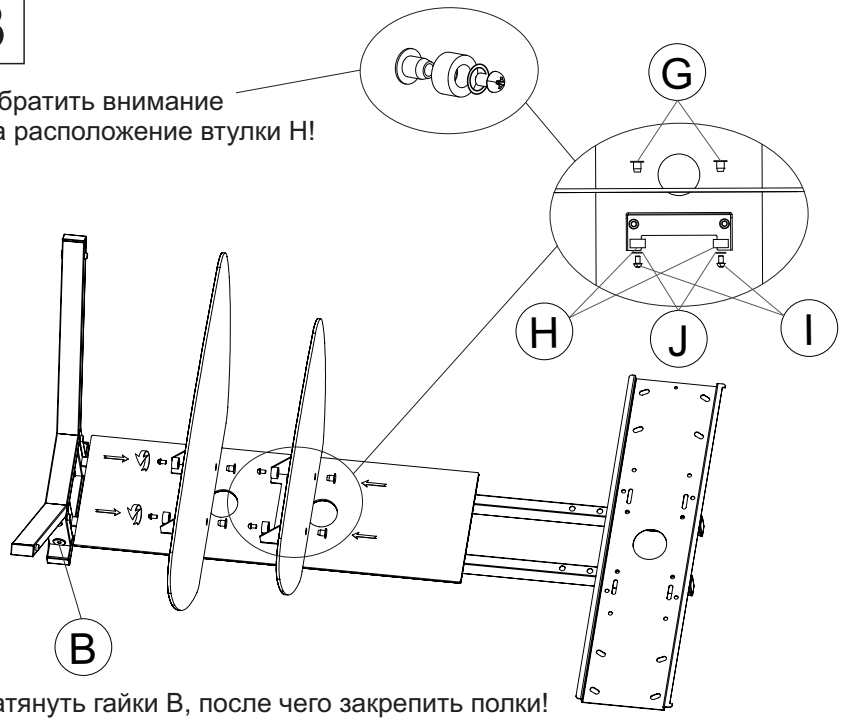

Затянуть гайки B, после чего закрепить полки!

4

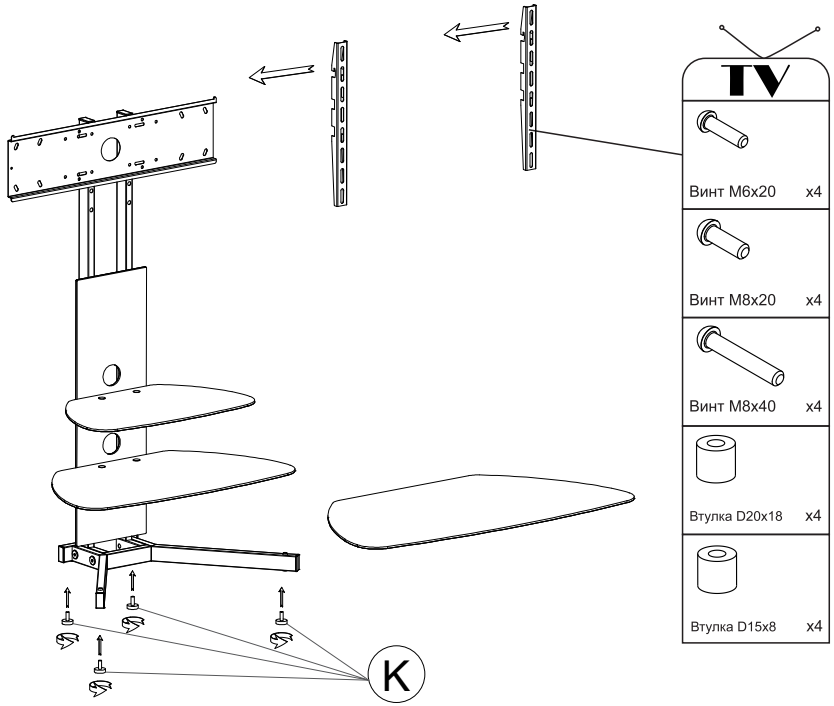

Винт M6x20	x4
Винт M8x20	x4
Винт M8x40	x4
Втулка D20x18	x4
Втулка D15x8	x4

A	Демпфер	x4
B	Гайка Ericsona M10	x4
C	Болт M10x30	x4
D	Винт M6x20	x4
E	Стяжка M6	x4
F	Винт M8x20	x4
G	Пятак	x4
H	Втулка	x4
I	Винт M6x10	x4
J	Шайба 6	x4
K	Ножка M8	x4