Инструкция по сборке стула "Стиль"

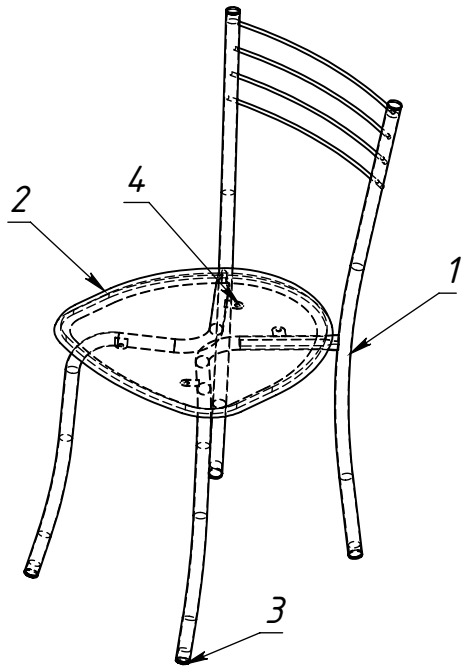

Поз.	Наименование	Изображение	Кол.	Примечание
1	Каркас стула Стиль	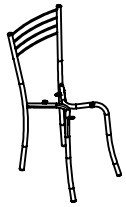	1	864x365x504
2	Сиденье	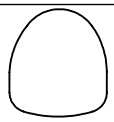	1	386x420x30
3	Заглушка внутренняя ∅ 22мм		6	Установлены в каркас стула
4	Саморез М4х16 мм		4	

Порядок сборки:

1. В каркас стула (поз.1) забиты 6 пластиковых заглушек ∅ 16 (поз.3).
2. Сиденье стула (поз.2) установить на каркас стула мягкой частью вверх и прикрутить к каркасу (поз.1) с помощью саморезов М4х16 (поз.4) через отверстия в ушках каркаса.

Правила ухода за мебелью.

1. Оберегайте мебель от попадания воды, растворителей, а также механических повреждений.
2. Благоприятной средой для сохранения мебели являются сухие, проветриваемые помещения с температурой воздуха 18–20 °С и относительной влажностью воздуха 45–70%. Повышенная влажность и близкое расположение источников тепла вызывает деформацию мебельных щитов.
3. Пыль с поверхности изделия удалять сухой фланелевой тканью.
4. Окрашенные элементы металлокаркаса подлежат уходу с помошью обычных не абразивных моющих средств.

Предприятие оставляет за собой право вносить изменения в конструкцию изделия без изменения внешнего вида и функциональных возможностей.Допускается замена крепёжного материала на другой, не уступающий по характеристикам.

Производитель мебели: ООО "Фортресс" г.Томск, ул. Пушкина,63,стр.7, тел. (3822)651-125, 652-248