Артель
мебельная фабрика

Инструкция по сборке
Кровать Уют №2

Поз.	Наименование	Кол-во	Заготовка	
			Длина(L)	Ширина(W)
2	спинка М	1	97,5	814
3	спинка Б	1	245,5	814
4	связь М	1	295	1210
5	полка	1	1210	175,5
6	борт кр	1	296	1952
7	стойка лестн	2	1384	295
8	связь лестн	2	99	440
9	дно лестн	1	471	295
10	полка шк	3	389	317
11	связь Б	1	379	1210
12	столешница	1	1210	819,5
13	борт кр	1	296	1952
14	настил	1	1951	845
15	перегородка	2	280	175,5
16	стойка верт	1	1399,5	845
17	стойка шк	1	1368	479
18	Дверь	1	1359	420,7
19	дно шк	1	725	845
20	стойка шк	1	1368	479
21	перегородка шк	1	1368	399,5
22	задн ст шк	1	1368	829,5
23	задн ст шк	1	1368	694

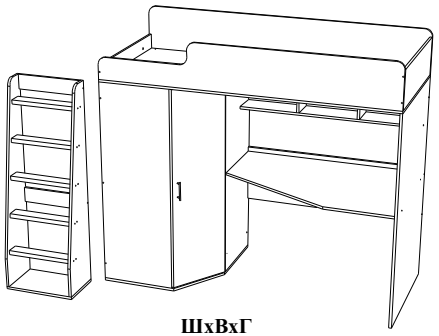

ШхВхГ
1952x1716x1142

Рекомендованная высота матраса 15 см

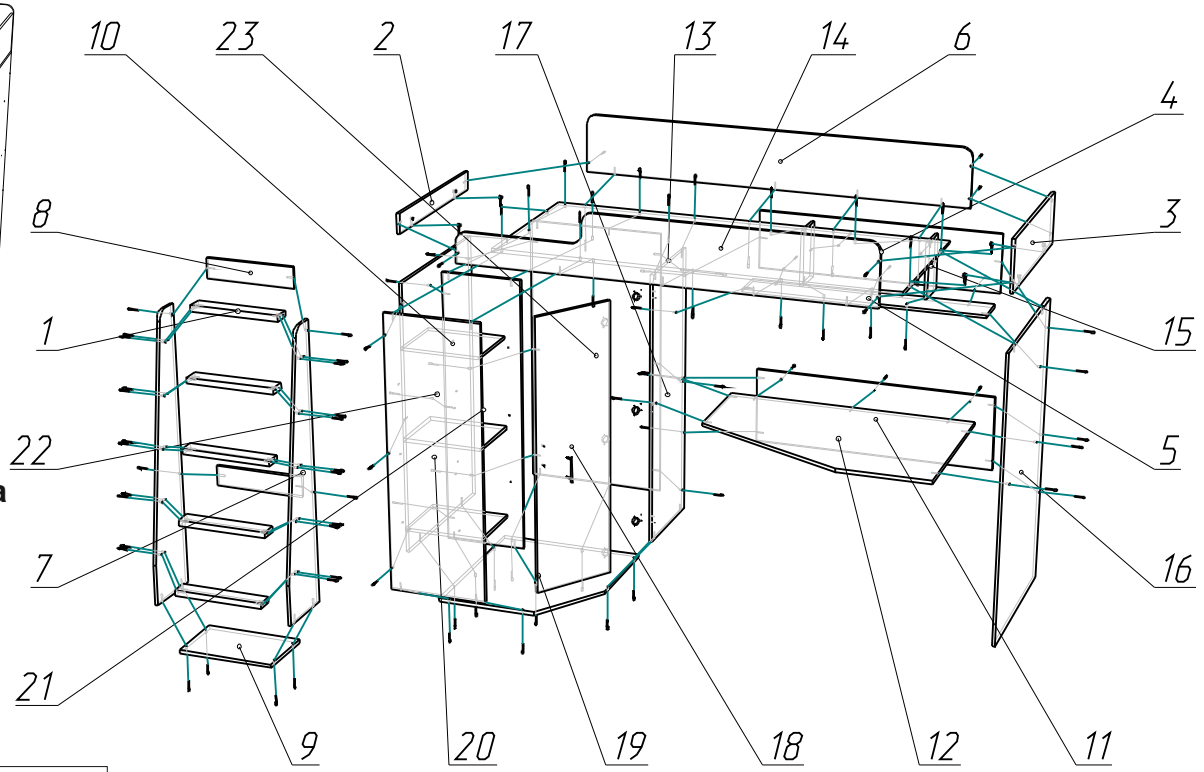

Фурнитура и метизы

№	наименование	кол-во	
1	ключ под евровинт	1 шт.	
2	евровинт	98 шт.	
3	заглушка	70 шт.	
4	эксцентриковая стяжка	4 шт.	
5	шуруп 3,5x16	12 шт.	
6	подпятник	2 шт.	
7	опора	5 шт	
8	шуруп 4x30	4 шт.	

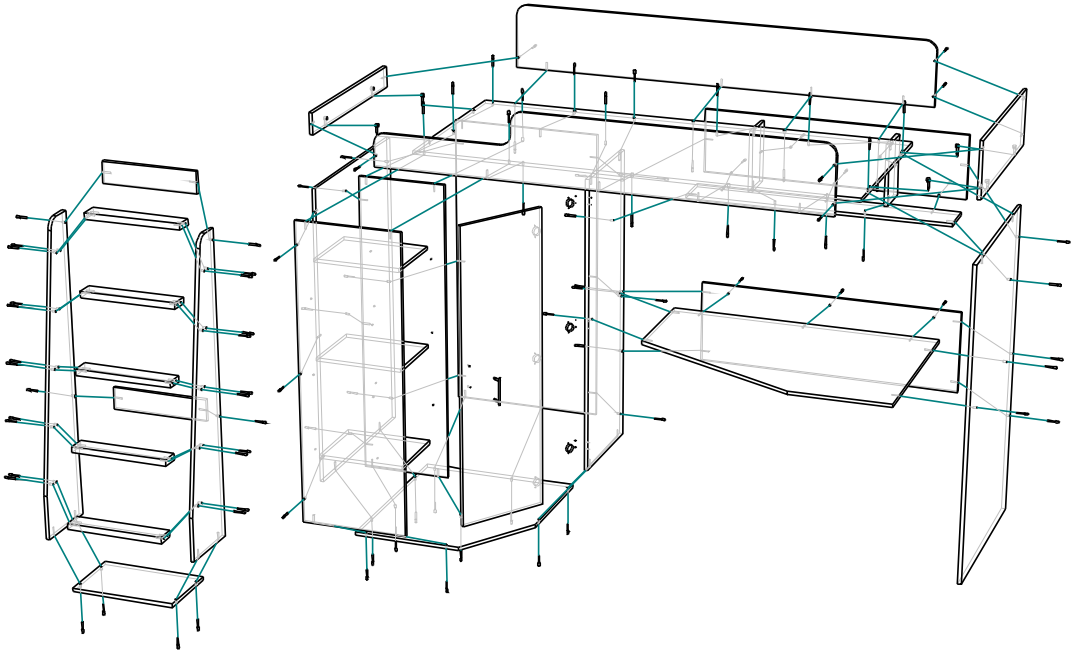

Прежде чем начать сборку мебели, внимательно ознакомьтесь с инструкцией

Для сборки необходимо иметь: крестообразную отвертку, молоток, деревянный брусок, рулетку.
Разобрать детали и фурнитуру согласно комплектовочным ведомостям.

Правила хранения, эксплуатации и ухода за мебелью

Сохранность эксплуатационных и эстетических качеств мебели зависит от соблюдения условий ее хранения, правил эксплуатации и ухода. Мебель должна храниться и эксплуатироваться в помещениях при температуре не ниже +2°С и относительной влажности воздуха от 45 до 70%. Мебель необходимо беречь от механических повреждений; от попадания на ее поверхность воды и кислот. При случайном попадании жидкости немедленно вытереть облитое место мягкой тканью. В процессе эксплуатации мебели возможно ослабление крепежной фурнитуры, при необходимости следует подтянуть винты, шурупы, болты и т.п. Пыль с поверхностей удаляется мягкой сухой тканью. Для освежения поверхностей, снятия с них различных загрязнений, пятен от рук применяются спиртовой раствор или специальные составы для чистки мебели типа “Полироль”. Можно также пользоваться небольшим количеством мыльного раствора с обязательной последующей протиркой сухой тканью.Не допускается применение соды, чистящих средств и других материалов, не предназначенных для ухода за мебелью. Не рекомендуется устанавливать мебель на расстоянии менее 50 см от нагревательных приборов. Не следует ставить на мебель (столы) горячие предметы без теплоизоляционной прокладки.

Внимание! Предприятие не несет ответственность за дефекты, возникающие в случае нарушения правил хранения и эксплуатации мебели.

Гарантии изготовителя. Предприятие-изготовитель гарантирует соответствие мебели требованиям ГОСТ 16371 при соблюдении условий транспортирования, хранения, сборки и эксплуатации. Предприятие постоянно ведет работу по усовершенствованию изделия, поэтому возможны изменения в конструкции изделия.

Спасибо за покупку !!!