ЕАС

ГАРАНТИЙНЫЙ ТАЛОН

Стул «Бруклин» тип 1, МБ.509.00.00.000, изготовлен на АО «Бештау» в соответствии с требованиями технического регламента Таможенного союза 025/2012 «О безопасности мебельной продукции».

Декларация о соответствии ЕАЭС N RU Д - RU.АЯ21.В.02346/20, действительна до 14.05.2023 г.

УСЛОВИЯ ГАРАНТИИ

1. Предприятие-изготовитель гарантирует соответствие изделия требованиям технического регламента Таможенного союза 025/2012 , ГОСТ 19917-2014 „Мебель для сидения и лежания. Общие технические условия” при соблюдении условий транспортирования, хранения, сборки и эксплуатации.
Гарантийный срок эксплуатации - 18 месяцев со дня продажи изделия.
Дефекты производственного характера, выявившиеся в течение гарантийного срока, устраняются за счет предприятия-изготовителя. Претензии на такие дефекты принимаются при наличии маркировки изделия.

2. Изделие снимается с гарантийного обслуживания в следующих случаях:
- наличие механических повреждений, следов постороннего вмешательства, изменений в конструкции, возникающих в результате неправильной эксплуатации, неквалифицированной сборки, ремонта или транспортировки;
- эксплуатация не в соответствии с назначением или в условиях, для которых оно не предназначено;
- превышение допустимых нагрузок на изделие;
- несоблюдение правил эксплуатации и ухода за изделием.

3. Гарантия не распространяется на следующие неисправности:
- повреждения, вызванные стихией, пожаром, бытовыми факторами;
- повреждения, вызванные попаданием на поверхность изделий едких веществ или жидкостей;
- естественное выцветание лакокрасочных покрытий с течением времени.

ПРАВИЛА ЭКСПЛУАТАЦИИ И УХОДА

1. Изделие должно храниться и эксплуатироваться в закрытых отапливаемых помещениях вдали от приборов отопления при температурном режиме от +2° С до +40° С и относительной влажности воздуха от 50 до 70%.
2. Не допускайте прямого воздействия солнечных лучей на изделие.
3. Не допускайте попадания на изделие влаги и соприкосновения с горячими предметами.
4. При ослаблении элементов креплений необходимо их периодически подтягивать.
5. Поверхности изделия следует предохранять от воздействия различных растворителей, кислот и щелочей.
6. Поверхности изделия можно освежить, применяя специальные составы, имеющиеся в продаже. Не допускается применение соды, порошков и других материалов, не предназначенных для ухода за мебелью из натуральной древесины с лакокрасочным покрытием.
7. Помните, что сохранность и долговечность изделия значительно зависит от условий его эксплуатации и ухода за ним.
8. Рекомендуем перед окончательной затяжкой фурнитуры установить изделие всеми точками опоры на плоскую ровную поверхность. Это поможет избежать качания изделия при возможном и допустимом короблении деталей изготовленных из массива древесины.
9. При соблюдении перечисленных правил срок службы изделия 10 лет.

ПРИМЕЧАНИЕ:
Конструкционные материалы для изготовления стула согласно ГОСТ 19917-2014 „Мебель для сидения и лежания. Общие технические условия”:
- основной конструкционный материал - массив бука ;

ШТАМП **ОТК**

ДАТА ПРОДАЖИ "_____"_____20 г.

ШТАМП МАГАЗИНА

Акционерное общество "Бештау"

Стул «Бруклин» тип 1

Б-509

990 x 580 (425) x 450 x 460

Паспорт и инструкция по сборке

Партия №2

Адрес предприятия-изготовителя:
АО "Бештау" Россия
357700 г. Кисловодск Ставропольского края
ул. Промышленная,14.
Отдел сбыта т. (879-37) 5-64-13 факс 5-64-13
www.beshtau-mebel.ru

Предприятие оставляет за собой право вносить некоторые конструктивные изменения, не ухудшающие внешний вид и не влияющие на функциональные свойства изделия.

Уважаемый покупатель, если у Вас есть претензии к качеству деталей или Вы получили некомплектное изделие, Вам необходимо обратиться в магазин и предоставить следующие данные:
- дату выпуска изделия (указана в маркировке изделия),
- код детали (указан в данном паспорте),
- № упаковщика (указан на упаковке).

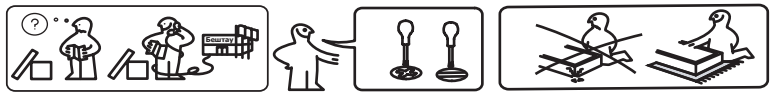

КОМПЛЕКТОВОЧНАЯ ВЕДОМОСТЬ: Пакет №1 КАРКАС

Наименование	Код	Кол-во	№ пакета
Комбинат передний	Б-509-01	1	1
Комбинат задний	Б-509-02	1	1
Царга боковая правая (с маркировкой)	Б-509-03	1	1
Царга боковая левая	Б-509-04	1	1
Комплект фурнитуры	Б-509	1	1

КОМПЛЕКТОВОЧНАЯ ВЕДОМОСТЬ: Пакет №1 МЯГКИЕ ЭЛЕМЕНТЫ
(поставляется отдельно)

Сиденье		1	1
Спинка		1	1

КОМПЛЕКТ ФУРНИТУРЫ

Вид	Наименование	Кол-во
	Винт М6х65	4
	Саморез 4х16	8
	Шайба R15х17	4
	Уголок формованный 31х26	4
	Бочонок М6 10х13	4
	Винт СНЦ М6х40	3
	Ключ Z/L-образный 4мм	1
	Ключ L 5мм	1

Партия №2
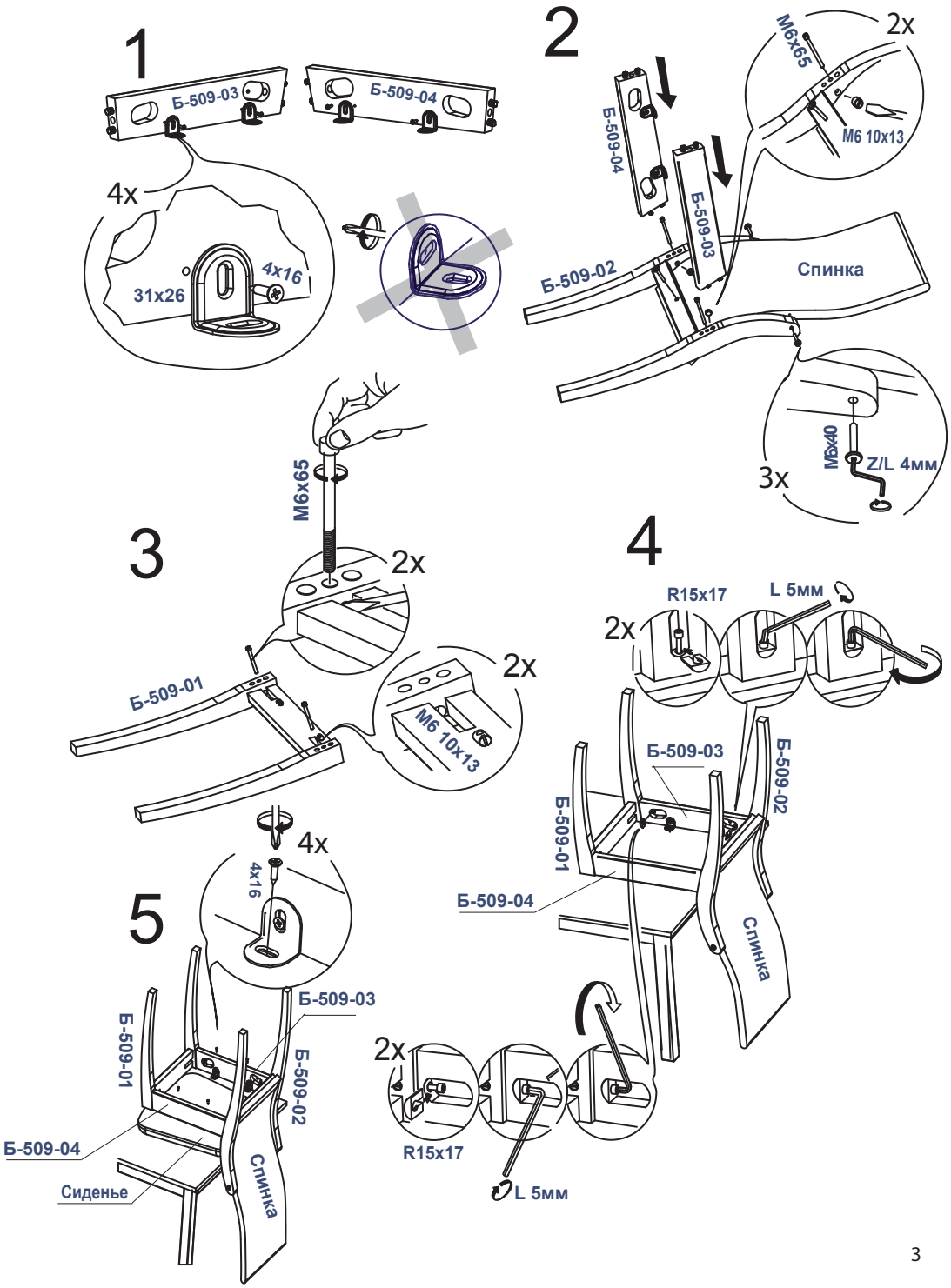
ПОСЛЕДОВАТЕЛЬНОСТЬ СБОРКИ