# Берг, шкаф 3 дв. 2ящ.( лист №2)

Регулировка дверей

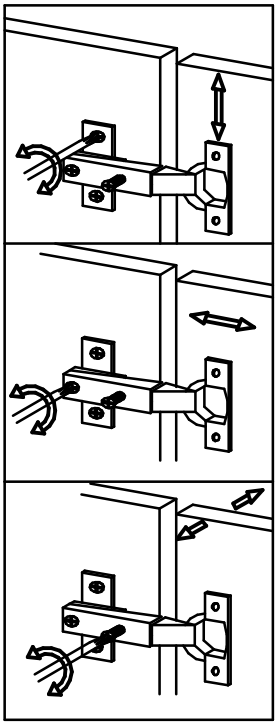

Спецификация
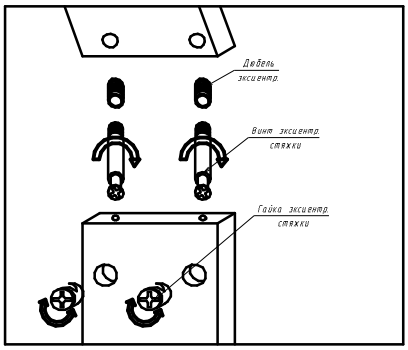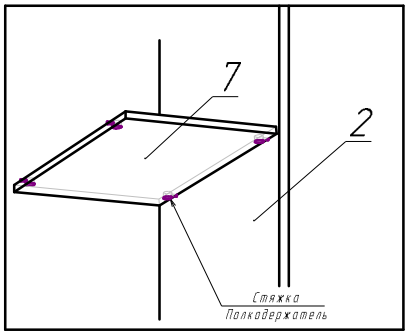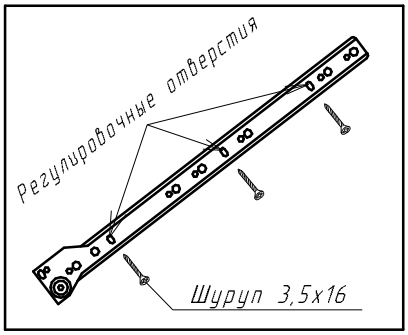
| №п/п | Наименование | Размер | Кол. |
|---|---|---|---|
| 1 | Боковина | 2148x534 | 1 |
| 2 | Боковина | 2148x534 | 1 |
| 3 | Перегородка | 2148x534 | 1 |
| 4 | Крыша | 1200x534 | 1 |
| 5 | Дно | 1200x534 | 1 |
| 6 | Полка | 774x534 | 1 |
| 7 | Полка | 376x534 | 1 |
| 8 | Полка | 376x534 | 1 |
| 9 | Полка съёмная | 373x531 | 2 |
| 10 | Полка | 400x534 | 1 |
| 11 | Жесткость | 200x774 | 1 |
| 12 | Перегородка малая | 384x534 | 1 |
| 13 | Боковина ящика лев. | 500x138 | 2 |
| 14 | Боковина ящика прав. | 500x138 | 2 |
| 15 | Задняя панель ящика | 326x138 | 2 |
| 16 | Фасад ящика | 201x397 | 2 |
| 17 | Дверь | 2176x397 | 2 |
| 18 | Дверь | 1769x397 | 1 |
| | | | |
| | | | |
| | | | |
| | | | |
| | | | |
| | | | |