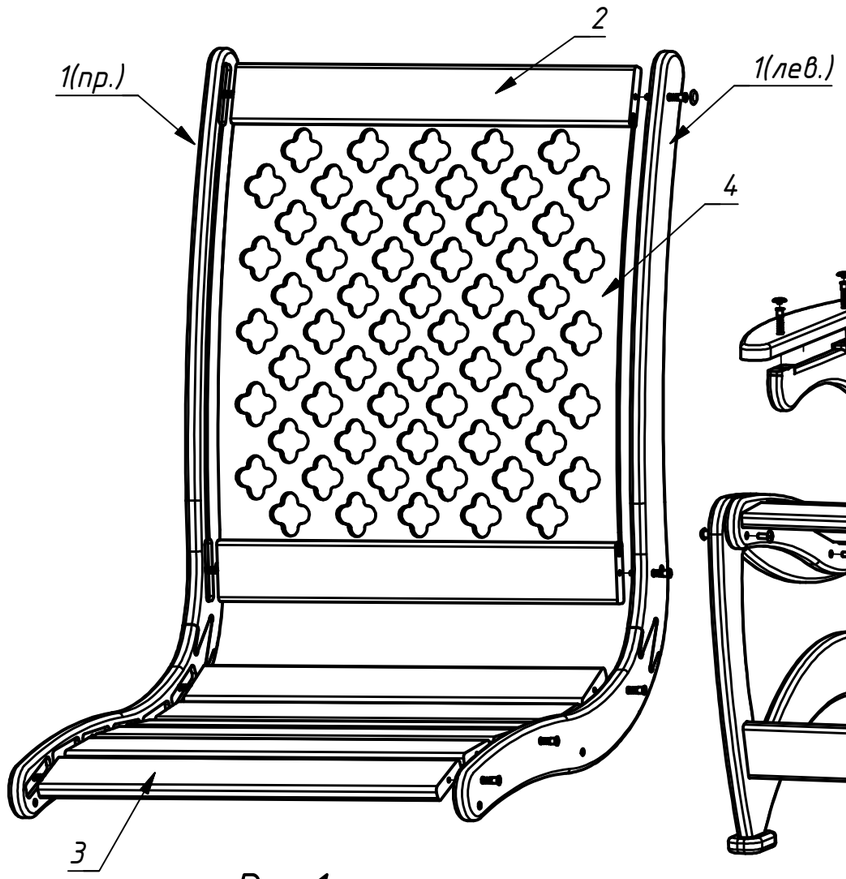

Рис.1

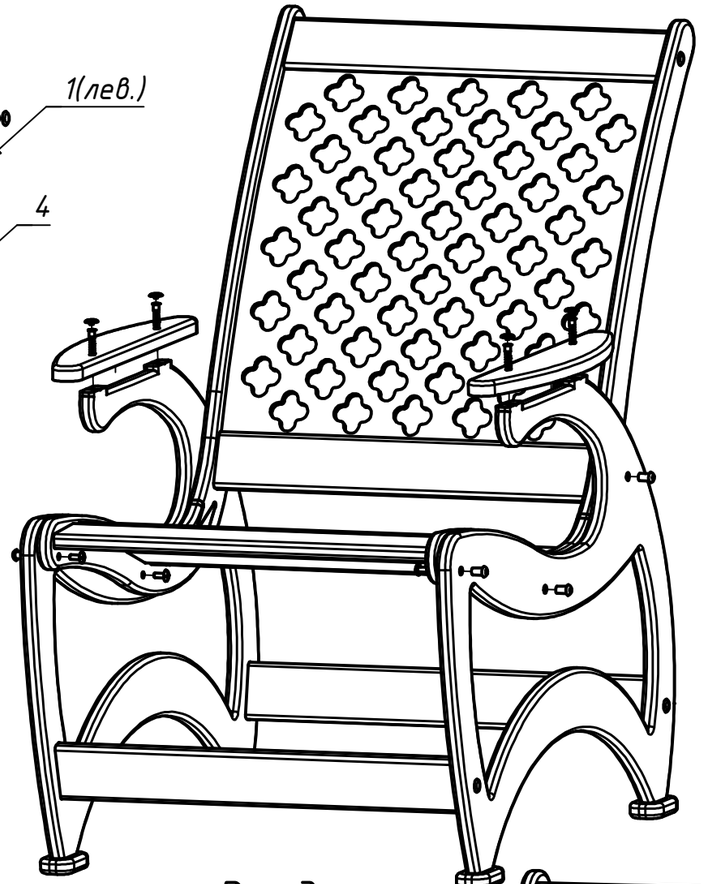

Рис.3

Кресло "Дуэт1,2"

рекомендуемая нагрузка до 110 кг.

Комплектация:

1. Бок спинки кресла - 2шт.(лев., пр.)
2. Вязка с пазом (505мм.) - 2шт.
3. Вязка (505мм.) - 6шт.
4. Решетка (505х505мм) - 1шт.
5. Евровинт - 22шт.
6. Заглушка - 14шт.
7. Подлокотник - 2шт.(лев., пр.)
8. Проножка (541мм.) - 2шт.
9. Бок основания - 2шт.(лев., пр.)
10. Гайка Эриксона М8 - 6шт.
11. Винт М8х30мм - 6шт.
12. Подпятник - 4шт.

Ключ под евровинт

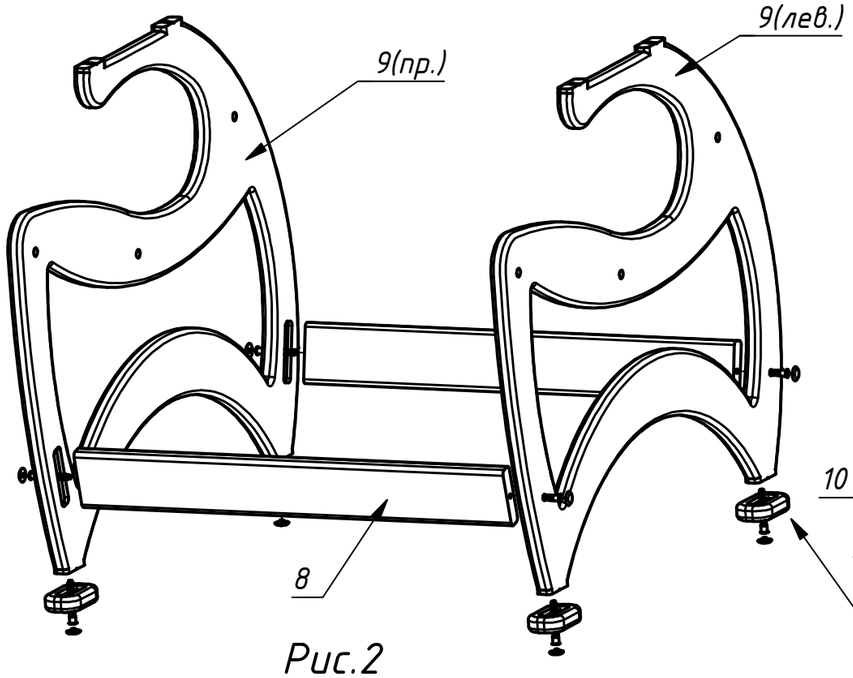

Рис.2

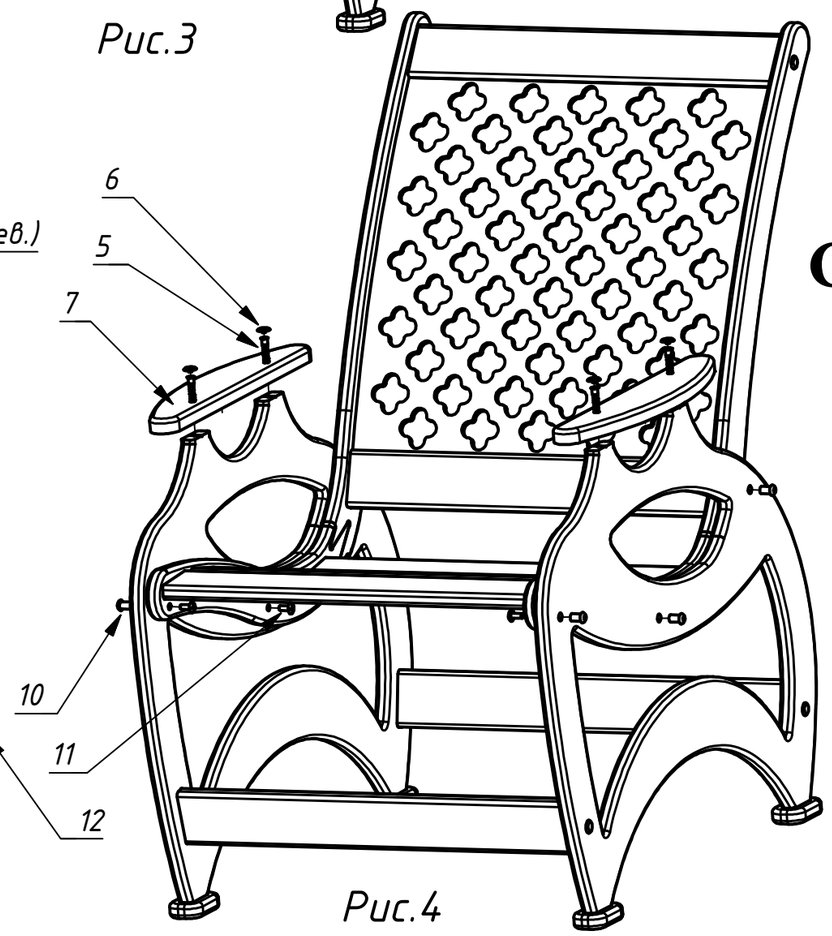

Рис.4

Сборка представлена на схеме.

Решетку изгибать поперек волокон!

Рис.1 Собрать спинку кресла.
Рис.2 Собрать основание.
Рис.3,4 Собрать кресло.