СХЕМА СБОРКИ
2-0720

ИНСТРУМЕНТ ДЛЯ СБОРКИ

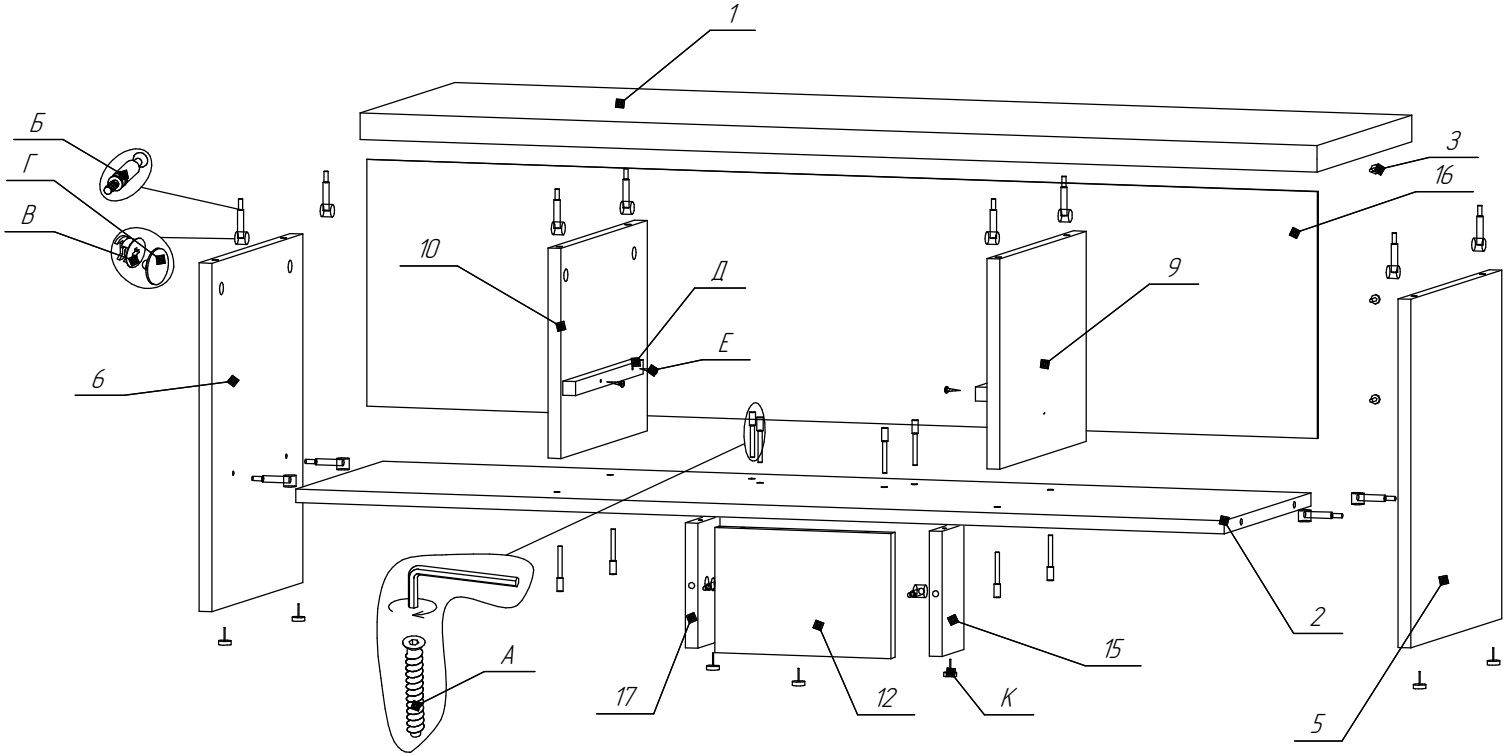

Поз.	Наименование	Обозначение	Габариты	кол.	цп №
1	Горизонталь	2-29-01	1196*364	1	1
2	Низ	2-29-02	1164*333	1	1
3	Панель лицевая	2-29-03	560*259	1	1
4	Стенка боковая	2-29-04	478*128	1	1
5	Стенка боковая	2-29-05	418*349	1	1
6	Стенка боковая	2-29-06	418*349	1	1
7	Планка	2-29-07	1196*100	2	1
9	Стенка боковая	2-29-09	252*333	1	1
10	Стенка боковая	2-29-10	252*333	1	1
11	Стенка боковая	2-29-11	300*128	2	1
12	Стенка боковая	2-29-12	150*220	1	1
13	Дно ящика	2-29-13	506*305	1	1
14	Планка	2-29-14	100*164	2	1
15	Царга	2-29-15	150*84	1	1
16	Стенка задняя	2-29-16	296*1192	1	1
17	Царга	2-29-17	150*84	1	1

Фурнитура			
Поз	Наименование	Кол.	Эскиз
А	Евровинт	10	
Б	Соединительный болт	18	
В	Эксцентрик	18	
Г	Заглушка эксцентрика	8	
Д	Направляющая шариковая	1	
Е	Еврошуруп 4х16	16	
Ж	Ручка	1	
З	Саморез 4,2х16	14	
И	Винт 4х24	2	
К	Подпятник	7	

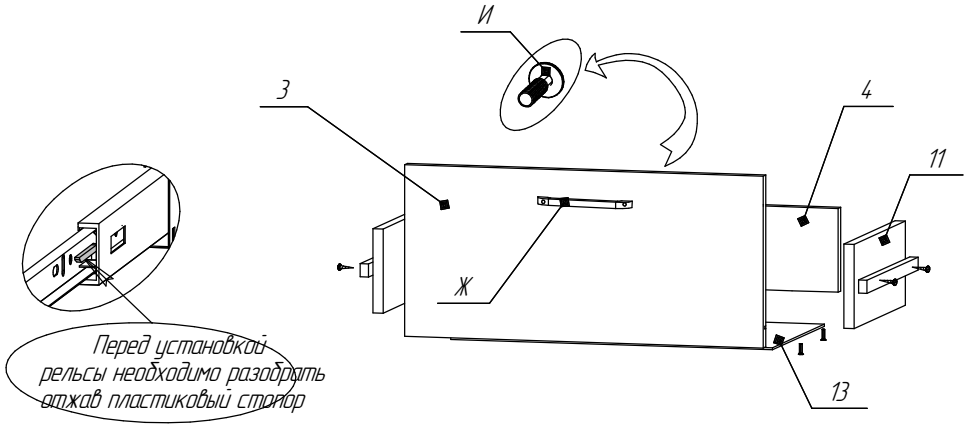

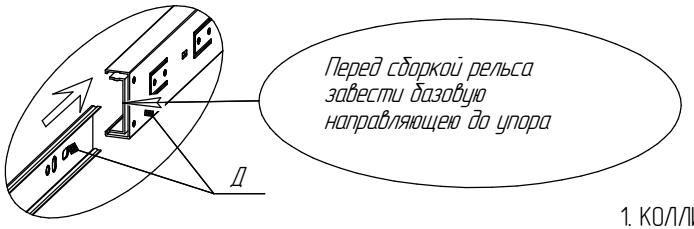

ВНИМАНИЕ !

1. КОЛЛИЧЕСТВО УПАКОВОК: 1 УПАКОВКА.
2. ДЕТАЛИ ПОЗ. 16, 13 ЗАФИКСИРОВАТЬ С ПОМОЩЬЮ САМОРЕЗОВ ПОЗ. 3.

Уважаемый покупатель!

Вся выпускаемая мебель, для удобства перевозки и сохранения внешнего вида, поставляется в разобранном виде, при этом упаковки с мебелью должны быть надежно защищены от сильных толчков, ударов, намокания и грязи.

При покупке мебели проверьте целостность упаковок и их количество. Упаковка с фурнитурой поставляется отдельно.

Перед сборкой изделия ознакомьтесь с инструкцией по сборке и эксплуатации, подготовьте необходимые инструменты (ключ евровинта находится в упаковке с фурнитурой). Мебель необходимо собирать на чистой, ровной поверхности желательно на ковре или плотной ткани.

Примечание. В процессе производства возможны незначительные изменения не ухудшающие качество мебели.

Ваша мебель прослужит Вам долгие годы, если Вы будете соблюдать несколько простых рекомендаций.

---------- НЕ РЕКОМЕНДУЕМ ----------

" располагать изделие вблизи отопительных приборов (не ближе 50-70 см),
" содержать изделие в сырых, холодных (ниже +2 С) помещениях,
" проливать на поверхности большое количество воды,
" передвигать, ударять, ронять на поверхности тяжелые, твердые предметы, чтобы не вызвать механических повреждений,
" ставить на изделие горячие предметы,
" применять при протирке изделия бытовые чистящие средства не предусмотренные для ухода за мебелью,
" проливать на изделие кислоты, щелочи, растворители, спирт, одеколон и т.п.

---------- РЕКОМЕНДУЕМ ----------

" при ослаблении крепежной фурнитуры во время эксплуатации мебели необходимо переодически подтягивать винты, шурупы, болты,
" пыль с поверхностей удалять мягкой сухой тканью (фланель, плюш),
" для освежения и очистки мебели от загрязнений рекомендуем использовать слабый спиртовой раствор или специальные средства для ухода за мебелью, можно также пользоваться небольшим количеством мыльного раствора с последующей протиркой сухой тканью.

---------- ГАРАНТИИ ИЗГОТОВИТЕЛЯ ----------

Претензии по комплектности, качеству и по отклонениям, при которых сборка изделия невозможна, должны предъявляться в магазин, где была приобретена мебель.

Претензии покупателей принимаются в течении гарантийного срока.

Дефекты деталей с механическими повреждениями возникшими при сборке или при самостоятельной транспортировке мебели, а также по дефектам возникшими при несоблюдении покупателем правил эксплуатации мебели, претензии не принимаются, а замена дефектных деталей осуществляется за дополнительную плату.

СРОК ГАРАНТИИ - 12 месяцев *СРОК СЛУЖБЫ МЕБЕЛИ - 10 лет*

Мебель имеет ГИГИЕНИЧЕСКИЙ СЕРТИФИКАТ и СЕРТИФИКАТ СООТВЕТСТВИЯ нормативным документам согласно ГОСТ 19917-2014.

Спасибо за покупку!

ИП Шипицын Александр Николаевич

Россия, г. Курган, 640027, ул. Химмашевская, 7,
тел/факс (3522) 25-52-86, e-mail: fabrika.km@gmail.com

ИНСТРУКЦИЯ ПО СБОРКЕ И ЭКСПЛУАТАЦИИ

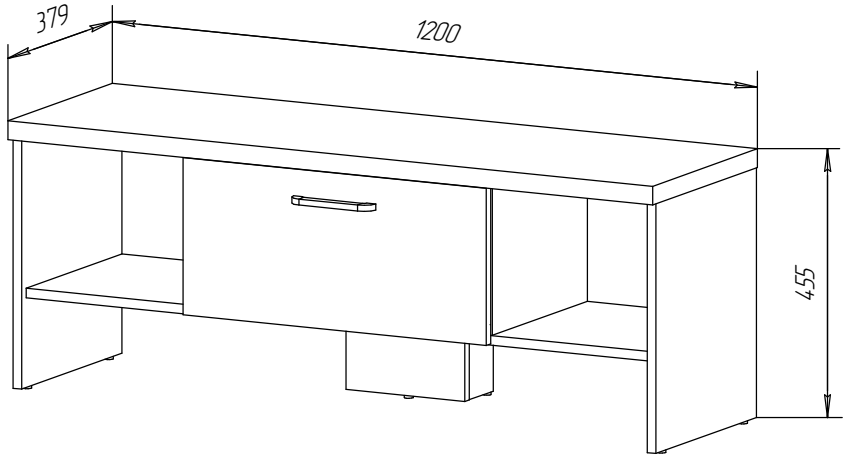

Последовательность сборки

1. В детали поз. 1, 5, 6 закрутить соеденительные болты поз. Б, предварительно разобрав рельсы поз. Д, прикрутить их к деталям поз. 9, 10 с помощью еврошурупов поз. Е.
2. Деталь поз. 2 соеденить с деталями поз. 5, 6, притянуть эксцентриками поз. В, деталь поз. 2 соеденить с деталями поз. 9, 10, притянуть евровинтами поз. А.
3. Деталь поз. 1 соеденить с деталями поз. 5, 6, 9, 10, притянуть эксцентриками поз. В.
4. Деталь поз. 12 соеденить с деталями поз. 15, 17, притянуть эксцентриками поз. В.
5. Детали поз. 12, 15, 17 соеденить с деталью поз. 2, притняуть евровинтами поз. А.
6. Собрать ящик.
7. Разобранные рельсы поз. Д установить на деталь поз. 11 и закрепить еврошурупами поз. Е, на деталь поз. 3 установить ручку поз. Ж и закрепить винтами поз. И.
8. Установить ящик.
9. В детали поз. 5, 6 смонтировать подпятники поз. К.
10. Деталь поз. 16 зафиксировать собратной стороны изделия саморезами поз. 3.

Тумба для обуви "КОЛИБРИ"